6 03 400 Pinza chiave XL

combinazione di pinza e chiave in un unico utensile

No.	86 03 400	
	EAN	4003773077312
	Esecuzione	cromata
	Manici	rivestiti in resina sintetica
	B1	12,5 mm
	B2	16 mm
	B3	20 mm
	Regolazioni	25
	Per dadi apertura	3 3/8 Pollici
	Per dadi apertura	85 mm
	Lunghezza	400 mm
	Peso netto	1460 g

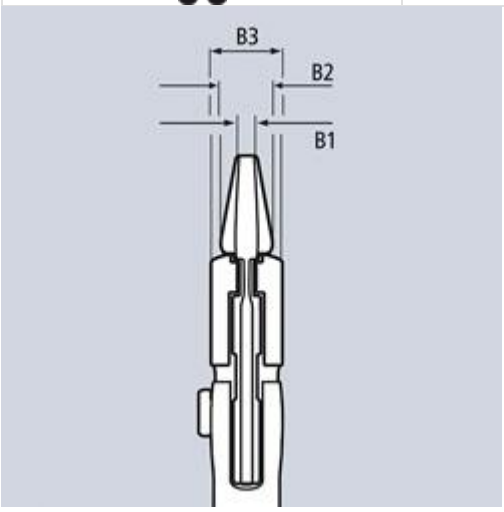

- **L’utensile di montaggio unico nel suo genere disponibile anche nella lunghezza di 400 mm**
- **Per aperture chiave fino a 85 mm / 3 3/8".**
- Particolarmente adatta anche per serrare, sostenere, schiacciare e piegare pezzi
- Adattamento ottimale al pezzo con comoda impugnatura
- Scatto sicuro del perno cerniera: nessuno spostamento accidentale della regolazione
- Presa di serraggio altissima tramite trasmissione di forza moltiplicata 10 volte
- Utensile regolabile per avvitatura
- Sostituisce varie costose chiavi a forchetta fino a 85 mm o 3 3/8"
- Per serrare in continuo tutte le aperture fino alla capacità indicata grazie alle ganasce parallele
- Becchi piatti, anche per il montaggio delicato di raccordi a vite di qualità pregiata in ottone, ottone rosso o acciao inox
- Nessun danneggiamento degli spigoli su installazioni sanitarie con superfici delicate tramite l´ampia superficie di serraggio senza gioco
- La corsa fra le superfici delle ganasce consente di serrare e allentare rapidamente col sistema a cricchetto
- Regolazione mediante pressione sul pulsante direttamente sul pezzo in lavorazione
- Acciaio al cromo vanadio, forgiato, temperato ad olio

Con riserva di modifiche tecniche e salvo errori